FMB Maschinenbaugesellschaft mbH & Co. KG
Paul-Hohe-Straße 1
97906 Faulbach
Telefon: +49 93 92/801-0
Fax: +49 93 92/801-220
vertrieb@fmb-machinery.de

FMB MASCHINENBAU

LSK 38

Ø 5 mm - 42 mm

Lademagazine

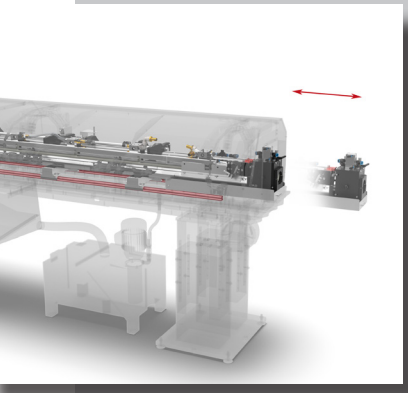

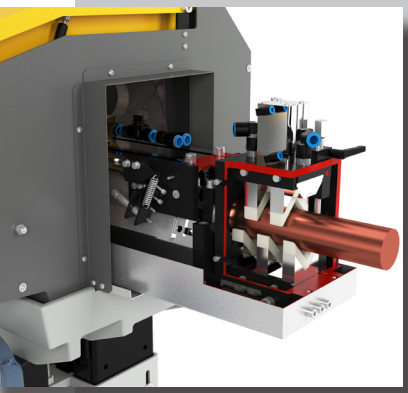

Das Lademagazin für Stangendurchmesser von 5 mm - 42 mm

Eine optimale Lösung zur Führung der Materialstange an Drehmaschinen, bei denen der in Z-Achse verfahrbare Spindelstock stark veränderliche Führungslängen bewirkt, stellt das von FMB patentierte Konzept des mitfahrenden Führungskanals dar. Dabei wird der gesamte Führungskanal verfahrbar auf Linearführungen montiert und mit dem Ende der Drehmaschinenspindel gekoppelt. Damit folgt der Führungskanal jeder Bewegung des Spindelstocks und es gibt zu keinem Zeitpunkt mehr einen ungeführten Bereich der Materialstange zwischen Lademagazin und Drehmaschine. So lassen sich deutlich effizientere Drehprozesse bei gleichbleibender Teilequalität realisieren.

Ergonomische und einfache Bedienung ...

- Die einfache und ergonomische Nutzung des Lademagazins wird durch ein bedienerfreundlich gestaltetes, abnehmbares Bedientableau unterstützt.
- Zum Wechsel einer Spindelreduzierung kann der verfahrbare Führungskanal vom Spindelstock entkoppelt und um ca. 450 mm ins Lademagazin zurückgeschoben werden.

Effiziente und praxisorientierte Handhabung ...

- Schnelles und einfaches Auswechseln der Einlagen ermöglicht die effiziente Anpassung des Führungskanals an unterschiedliche Materialdurchmesser.
- Zum Wechsel einer Spindelreduzierung kann der verfahrbare Führungskanal vom Spindelstock entkoppelt und um ca. 450 mm ins Lademagazin zurückgeschoben werden.

Stabiles Design ...

- Das massive und verwindungssteife Maschinenbett aus Grauguss bildet die solide Basis des Lademagazins. Es garantiert dabei höchste Führungsqualität und Vibrationsdämpfung.

Optimale Materialstangenführung ...

- Der ölgeflutete und mitfahrende Führungskanal mit seiner durch die Rotation der Materialstange entstehenden hydrodynamischen Lagewirkung sowie der konstanten Nähe zur Spindel sorgt für einen schwingungsarmen Lauf, der sich positiv auf das Drehergebnis der Werkstücke und die Drehmaschine auswirkt.
- Die Synchroneinrichtung koppelt bei Einsatz eines beweglichen Spindelstocks über ein Kupplungssystem den Stangenvorschub des Lademagazins mechanisch an den Spindelstock und gewährleistet so ein synchrones Folgen der Vorschubstange.

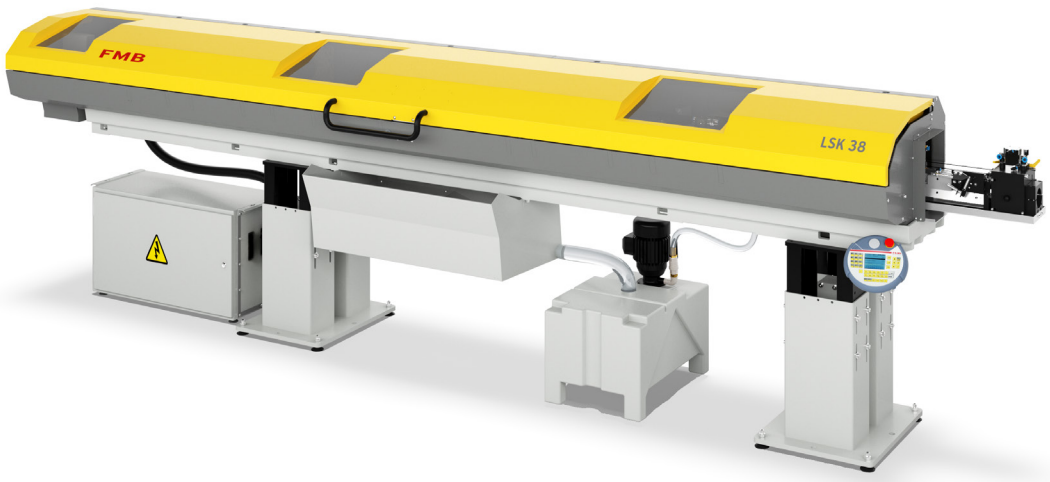

FMB Maschinenbaugesellschaft mbH & Co. KG
Paul-Hohe-Straße 1
97906 Faulbach
Telefon: +49 93 92/801-0
Fax: +49 93 92/801-220
vertrieb@fmb-machinery.de

FMB MASCHINENBAU

LSK 38

Das Lademagazin für Stangendurchmesser von 5 mm - 42 mm

Technische Daten

	Einheit	LSK 38		
Ø Vorschubstange (max.)	mm	44 [3]		
Stangenlänge [1]	mm	2200	3200	4200
Ø Materialstangen (min. - max.)	mm	5 - 42		
Ladekapazität	mm	240		
Ladekapazität (min. Ø/max. Ø)	St.	48 bei 5 mm/5 bei 42 mm		
Reststücklänge (max)	mm	600		
Ladezeit (ca.)	s	-	30	-
Vorschubgeschwindigkeit	mm/s	0 - 1000		
Betriebsspannung (50/60 Hz)	V	3 x 190 - 480 [2]		
Leistungsbedarf	kW	2,5		
Druckluftanschluss	Mpa (bar)	0,6 (6)		
Gewicht ohne Ölfüllung	kg	1500	1800	2400

[1] Sonderlängen auf Anfrage.
[2] Wird bei Auslieferung nach Vorgabe der Drehmaschine eingestellt.
[3] Vorschubstangenende mit Absatz Ø 42.

Beladeмöglichkeiten

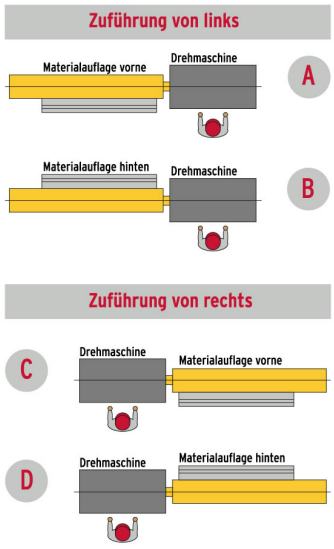

Vorzugsreihen Umrüstsätze

Umrüstsatz [1]	10	15	25	32	44
Rund D [mm]	3 - 10 [2]	8 - 15 [2]	13 - 25 [2]	23 - 32 [2]	30 - 42 [2]
Sechskant SW [mm]	3 - 7	7 - 11	11 - 20	20 - 26	26 - 34
Vierkant SW [mm]	3 - 6	6 - 9	9 - 16	16 - 21	21 - 28

[1] Zwischengrößen auf Anfrage.
[2] Größtmaß nur durch Andrehen des Stangenendes verarbeitbar.

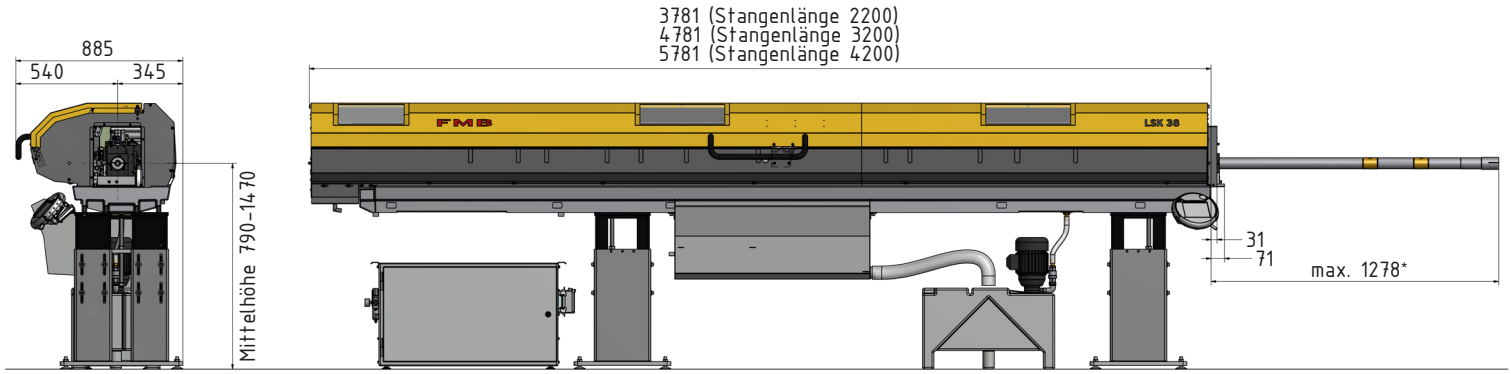

*Weitere Vorschubstangenlängen auf Anfrage.